Санитарные манометры

DS 2.5", 4" (63-100мм)

74-06
Авторизация № 1599

Эти приборы сконструированы для санитарной, пищевой и фармацевтической промышленности в соответствии со стандартом № 74-06 из перечня 3-A (Административный совет по символам санитарных стандартов). Отсутствие щелей и зеркальная финишная обработка деталей гарантирует самую лучшую гигиену. Комбинация манометра и разделительной диафрагмы позволяет уменьшить внутренние объемы и температурную ошибку.

1.SP.2 - Заполняемой жидкостью

Конструкция: 74-06 SSI; ASME B40.1
Диапазон: от 0...15 psi до 0...600 psi; (от 0...1 бар до 0...40 бар или эквивалентные единицы).
Точность: класс A согласно ASME B40.1 (2-1-2%) для DS 4" (100 мм); класс B согласно ASME B40.1 (3-2-3%) для DS 2.5" (63мм);
Температура окружающей среды: -13...+149 °F (-25...+65 °C).
Температура процесса: -4...+212 °F (-20...+100 °C).
Макс. 266°F (130 °C) за 1 час во время стадии чистки (C.I.P.)[1] и стерилизации (S.I.P)[2].
Рабочее давление (по отношению к значению полной шкалы): макс. 75%.
Предел превышения давления: 25% от предельного давления.
Заполняемое уплотнение: минеральное масло (сертификат FDA) для пищевой промышленности.
Степень защиты: IP 67 согласно EN 60529/IEC 529.
Присоединение к процессу: нерж ст. AISI 316L с финишной обработкой Ra ≤0,8 мкм - 32 микродюйм (зерно150) для:
1" 1/2 CLAMP (ISO 2852)
2" CLAMP (ISO 2852)
Диафрагма: нерж. ст. AISI 316L.
Сварка: AISI 316L TIG (дуговая сварка вольфрамовым электродом в среде инертного газа).
Корпус: электрополированная нерж. ст. AISI 304.
Кольцо: полированная нерж. ст. AISI 304, гфрированное.
Окна: пластиковые на DS 63, закаленное стекло в DS 100
Шкала: алюминий, белая с черными делениями.
Стрелка: алюминий с черным анодированием.

1.SP.3 - Заполненный жидкостью

Заполняемый корпус: глицерин 99,5% (USP, E.P. e F.U.) для пищевой промышленности.
Температура окружающей среды: +32...+149 °F (0...+65 °C).
Другие особенности: как для стандартной модели.

1.SP.2.A.E.ATV - Автоклавная обработка

Эта версия может подвергаться автоклавной обработке и стерилизации при макс. температуре 304°F (150 °C) на 1 час.
Окно: Полисульфон.
Прокладка: силиконовая резина.
Пробка для продувки и заполнения: ВИТОН.
Другие особенности: как для стандартной модели.

1) C.I.P. = Чистка на месте установки
2) S.I.P. = Стерилизация на месте установки

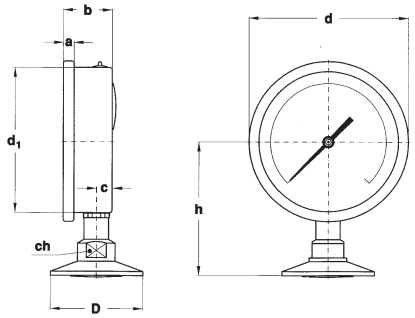

A - ПРИСОЕДИНЕНИЕ СНИЗУ

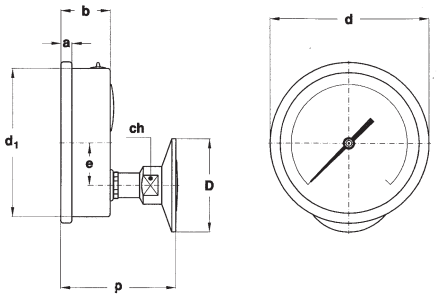

D - ПРИСОЕДИНЕНИЕ СЗАДИ, ТОЛЬКО ДЛЯ DS 4" (100мм)

DS	AT- 1"1/2	D BT- 2"	a	b	c	d	d_1	e	h	p	ch	Вес (1)
C 2.5" (63 мм)	1.98"	2.51"	0.21"	1.10"	0.39"	2.67"	2.46"		3.11"		0.86"	0.61 фунт
E 4" (100 м)	1.98"	2.51"	0.29"	1.33"	0.43"	4.33"	0.39"	0.73"	3.50"	2.99"	0.86"	0.92 фунт

(Размеры : дюймы)

(1) при заполнении добавьте 0,26 фунта (0,12 кг) для DS 2.5" (63 мм) и 0,66 фунта (0,30 кг) для DS 4" (100 мм)

ДИАПАЗОНЫ - "C" = DS 2.5" (63мм); "E" = DS 4" (100мм).

ДАВЛЕНИЕ

ТАБ. 1

Диапазон	бар
0...1 (1)	E
0...1,6 (1)	E
0...2,5	C-E
0...4	C-E
0...6	C-E
0...10	C-E
0...16	C-E
0...25	C-E
0...40	C-E

ТАБ. 2

Диапазон	psi внеш.
	бар внут.
0...15 (1)	E
0...30	C-E
0...60	C-E
0...100	C-E
0...160	C-E
0...200	C-E
0...300	C-E
0...400	C-E
0...600	C-E

(1) доступно только для соединения 2" CLAMP

ВАКУУМ И СМЕСИ

ТАБ. 3

Диапазон	бар
-1...0 (1)	E
-1...0,6 (1)	E
-1...1,5	C-E
-1...3	C-E
-1...5	C-E
-1...9	C-E
-1...15	C-E

ТАБ. 4

Диапазон (2)	psi внеш.
	бар внут.
-30...0 (1)	E
-30...15 (1)	E
-30...30	C-E
-30...60	C-E
-30...100	C-E
-30...150	C-E
-30...300	C-E

(1) доступно только для соединения2" CLAMP

(2) единица измерения вакуума: "дюйм Hg"

ОПЦИИ

0 -	Ra ≤0,76 µm, согласно ASME BPE SF3	(1)
A -	Ra ≤0,51 µm, согласно ASME BPE SF1	(1)
B -	Ra ≤0,38 µm, согласно ASME BPE SF4 - con elettrolucidatura	(1)

(1) anche sulla saldatura

ОПЦИИ

K16 -	Точность ± 1,6%
TPC -	Окно из поликарбоната

ПОСЛЕДОВАТЕЛЬНОСТЬ ОБОЗНАЧЕНИЯ ПРИ ЗАКАЗЕ

Раздел / Модель / Корпус / Монтаж / Диаметр / Спец. версия / Диапазон / Присоединение к процессу / Опции

1	SP	2	A	C	ATV	AT0	K06...TPC
		3	D	E		BT0	

Copyright © Nuova Fima srl. Все права защищены. Любая часть этой публикации не должна воспроизводиться без письменного разрешения компании Nuova Fima's srl.

1Nuova Fima оставляет за собой право вносить изменения на любой стадии по своему усмотрению с целью усовершенствования продукции. Обновленные описания продуктов доступны на сайте: www.nuovafima.com

NUOVA FIMA srl
www.nuovafima.com - e-mail: info@nuovafima.com
P.O. BOX 58 - VIA C. BATTISTI 59 - 28045 INVORIO (NO) ITALY
TEL. +39 0322 253200 - FAX +39 0322 253232